QNO-7080R

Caméra bullet réseau IR 4 mégapixels

Caractéristiques principales

- Résolution max 4 Mpx
- Objectif varifocal motorisé de 2,8 ~ 12 mm (4,3x)
- Max. 20 ips@4 Mpx, Max.30 ips@2 Mpx et résolutions inf.
- Compatible codec H.265, H.264 et MJPEG, multi-flux
- Jour/nuit (ICR), WDR (120 dB)
- Détection de mouvement, sabotage, détection de perte de mise au point
- Emplacement pour carte mémoire micro SD (128 Go), PoE / 12 V DC
- Portée infrarouge de 30 m, IP66, IK10
- Compatible mode couloir
- Correction de distorsion d'objectif (LDC)

Dimensions

Unit : mm

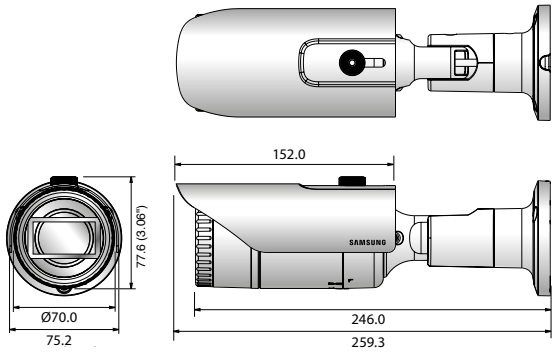

Accessoires (en option)

SBO-100B1

SBP-302PM

	QNO-7080R
VIDÉO	
Capteur	CMOS 1/3" 4 Mpx
Nombre total de pixels	2 720(H) x 1 536(V)
Nombre de pixels réels	2 688(H) x 1 520(V)
Système de balayage	Progressif
Éclairage min.	Couleur : 0,15 Lux (30 IRE), B/W : 0 Lux (LEDs IR activées)
OBJECTIF	
Longueur de focale	Objectif varifocal motorisé 2,8 ~ 12 mm (4,3 x)
Ouverture max.	F1.4
Champ de vision angulaire	H : 109,7° ~ 26,0° / V : 60,8° ~ 15,2° / D : 131,3° ~ 30,1°
Min Object Distance:	0.5m (1.64ft)
Contrôle de la mise au point	Mise au point automatique (V/F motorisé) / manuelle, commandes à distance par le réseau
Type d'objectif	DC auto iris
Type de monture	Intégré
OPÉRATIONNEL	
Portée infrarouge	30 m
Titre de la caméra	Arrêt / Marche (jusqu'à 20 caractères par ligne) - Monde : Anglais / Numérique / Caractères spéciaux - Chine : Anglais / Numérique / Caractères spéciaux / chinois - Commun : Multi-ligne (Max. 5), couleur (gris / vert / rouge / bleu / noir / blanc), transparence, mise à l'échelle automatique en fonction de la résolution
Jour/Nuit	Vrai Jour/Nuit
Compensation de contre-jour	Arrêt / BLC / WDR
Plage dynamique étendue (WDR)	120 dB
Réduction de bruit numérique	SSNR (Arrêt / Marche)
Détection de mouvement	Arrêt / Marche (4 zones polygonales)
Masquage de zones privatives	Arrêt / Marche (6 zones rectangulaires)
Contrôle du gain	Arrêt / Faible / Moyen / Élevé
Balance des blancs	ATW / AWC / Manuel / Intérieur / Extérieur
Correction de distorsion d'objectif (LDC)	Arrêt / Marche (5 niveaux avec min / max)
Vitesse d'obturateur électronique	Minimale / Maximale / Antiscintillement
Basculement / Miroir	Basculement / Miroir / Vue couloir
Analyse vidéo intelligente	Détection de mouvement avec métadonnées, sabotage, détection de perte de mise au point
E/S alarme	1 entrée / 1 sortie
Déclencheurs d'alarme	Détection de mouvement, changement de scène abusif, erreur carte SD, erreur NAS Entrée d'alarme, détection de perte de mise au point
Événements d'alarme	Envoi de fichier par FTP et e-mail, enregistrement en local en cas d'événement, notification par e-mail, sortie externe
Compteur de pixel	Fonction supportée (Visualisation par plug-in uniquement)
RÉSEAU	
Ethernet	RJ-45 (10/100BASE-T)
Format de compression vidéo	H.265, H.264, MJPEG
Résolution	2592 x 1520, 2560 x1440 (16 : 9), 2304 x 1296, 1920 x 1080, 1280 x 1024, 1280 x 960, 1280 x 720, 1024 x 768, 800 x 600, 800 x 450, 720 x 576, 720 x 480, 640 x 480, 640 x 360, 320 x 240
Fréquence max.	H.265/H.264 : Max. 20 ips à 4 Mpx, Max. 30 ips à 2 Mpx et résolutions inf., MJPEG : 15 ips max.
Codec intelligent	WiseStream
Réglage de la qualité vidéo	H.265/H.264 : Contrôle du débit binaire cible, MJPEG : Contrôle de la qualité
Méthode de contrôle du débit	H.265/H.264 : CBR ou VBR, MJPEG : VBR
Capacité de transmission	Multi-flux (jusqu'à 3 profils)
Entrée/Sortie audio	Entrée ligne
Format de compression audio	G.711 u-law / G.726 sélectionnable G.726 (ADPCM) 8KHz, G.711 8KHz, G.726 : 16 kb/s, 24 kb/s, 32 kb/s, 40 kb/s
Communication audio	Audio unidirectionnel
IP	IPv4, IPv6
Protocole	TCP/IP, UDP/IP, RTP(UDP), RTP(TCP), RTCP, RTSP, NTP, HTTP, HTTPS, SSL/TLS, DHCP, PPPoE, FTP, SMTP, ICMP, IGMP, SNMPv1/v2c/v3(MIB-2), ARP, DNS, DDNS, QoS, PIM-SM, UPnP, Bonjour
Sécurité	Authentification de l'identifiant par HTTPS, authentification de l'identifiant par méthode Digestb Filtrage par adresse IP, journal d'accès des utilisateurs, authentification 802.1x
Méthode de diffusion	Unicast / Multicast
Nombre maximal d'utilisateurs	6 utilisateurs max. en Unicast
Stockage	micro SD/SDHC/SDXC max. 128 Go, NAS - Les films enregistrés sur les cartes mémoires SD peuvent être téléchargés - Enregistrement manuel sur PC local
Interface de programmation d'applications	ONVIF Profile S/G, SUNAPI (HTTP API)
Langues	Anglais, coréen, chinois, français, italien, espagnol, allemand, japonais, russe, suédois, portugais, tchèque, polonais, turc, néerlandais, hongrois, grec
Visualisation web	Systèmes d'exploitation compatibles : Windows 7, 8.1, 10, Mac OS X 10.9, 10.10, 10.11 Visualisation web sans plug-in - Navigateurs Internet compatibles : Google Chrome 47, MS Edge 20 Visualisation web par plug-in - Navigateurs Internet compatibles : MS Explorer 11, Mozilla Firefox 43, Apple Safari 9 * Mac OS X uniquement
Logiciel de gestion centralisée CMS	SmartViewer
ENVIRONNEMENT	
Température / Humidité de fonctionnement	-30°C ~ +55°C / Moins de 90 % HR * La mise sous tension doit se faire au-dessus de -20°C
Température / Humidité de stockage	-30 °C ~ +60 °C / Moins de 90 % HR
Indice de protection	IP66
Résistance au vandalisme	IK10
ALIMENTATION	
Tension d'entrée / Courant	PoE (IEEE802.3af, Class3) / 12 V DC
Consommation électrique	Max. 8 W (PoE), Max. 7 W (12 V DC)
MÉCANIQUE	
Couleur / Matériau	Gris foncé / Aluminium
Dimensions (LxH)	Ø70,0 x 246,0 mm (sans pare-soleil)
Poids	750 g

* Retrouvez les dernières informations et spécifications de nos produits sur http://security.hanwhatechwin.com